Gebrauchsanleitung

BLUMIL SPORT



CE

BLUMIL

Inhaltsverzeichnis

EINFÜHRUNG ..... Error! Bookmark not defined.

TECHNISCHE DATEN **3**

SICHERHEITSHINWEISE **4**

BEDIENELEMENTE ..... Error! Bookmark not defined.

ANZEIGE UND TASTEN **11**

EIN-/AUSBAU DER BATTERIE **15**

AUFLADEN **16**

ANBAU VON BLUMIL SPORT AN EINEM ROLLSTUHL **16**

EINSTELLEN DES LENKSÄULENWINKELS **20**

ROLLSTÜHLE MIT HOHEN FUSSPLATTEN **21**

FAHREN ..... Error! Bookmark not defined.

WARTUNG DES AKKUS ..... Error! Bookmark not defined.

BLUMIL GARANTIE ..... Error! Bookmark not defined.

EINFÜHRUNG

Herzlichen Glückwunsch! Willkommen in der BLUMIL-Familie!

BLUMIL GO ist eine einzigartige Lösung, mit der Sie Ihren manuellen Starrrahmenrollstuhl in ein elektrisches Handbike verwandeln können. Sie können dies einfach per Knopfdruck tun. BLUMIL GO ermöglicht Millionen von Menschen auf der ganzen Welt ein neues Gefühl der Freiheit.

Schnapp dir deinen Helm und lass uns losfahren, du wirst WAHRE FREIHEIT mit deinem BLUMIL GO erleben!

TECHNISCHE DATEN

Max. Geschwindigkeit	25 km/h(kann gedrosselt werden)
Reichweite	Bis zu 70 km
Batterie	696 Wh
Motorleistung	500 W
Steigfähigkeit	Bis zu 10 %
Raddurchmesser	12”
Zulässiges Nutzergewicht	120 kg
Nettogewicht	18 kg

VERWENDUNGSZWECK DES PRODUKTS

Der elektrische Antrieb ist für die meisten manuellen Rollstühle mit starrem Rahmen ausgelegt. Er kann von einer breiten Gruppe von Menschen mit Behinderungen verwendet werden, insbesondere von Menschen mit Lähmungen und Lähmungen von drei oder vier Gliedmaßen; bei einseitiger oder gekreuzter Querschnittslähmung.

Durch die Anbindung des Antriebs wird aus dem manuellen Rollstuhl reversibel ein Elektrorollstuhl. Die Konstruktion des Antriebs und seine minimalen Abmessungen, Geschwindigkeit und Agilität ermöglichen nach entsprechendem Fahrtraining eine sehr effiziente Fortbewegung in verschiedenem Gelände.

Es ist sehr wichtig, alle verfügbaren Einstellungen zu nutzen, um den Antrieb richtig an Ihre individuellen anthropometrischen Eigenschaften und Bedürfnisse anzupassen, damit die Mobilitätseigenschaften und die Position im Rollstuhl optimal sind. Lesen Sie dazu alle in diesem Handbuch enthaltenen Informationen sorgfältig durch, was auch unter dem Gesichtspunkt Ihrer Sicherheit bei der Verwendung des Geräts wichtig ist.

TECHNISCHE INSPEKTION

Vergewissern Sie sich vor Inbetriebnahme des Zuggeräts, dass alle Antriebskomponenten mitgeliefert wurden.

SICHERHEITSHINWEISE

Es liegt in Ihrer Verantwortung, sicherzustellen, dass Sie alle unten aufgeführten Fahreranforderungen lesen und erfüllen und sich aller Risiken des Fahrens bewusst sind, wie in diesem Handbuch aufgeführt, bevor Sie versuchen, mit BLUMIL GO zu fahren.

- Aufgrund der Möglichkeit, hohe Geschwindigkeiten zu erreichen, wird empfohlen, einen Helm zu tragen.
- Fahren Sie nicht über Bordsteine, die höher als 5 cm sind.
- Fahren Sie nicht durch Pfützen oder Wasser. Vermeiden Sie es, den Rollstuhl auf andere Weise nass zu machen.
- Der Aufsatz sollte nur für den Transport einer Person gleichzeitig verwendet werden. Eine andere Verwendung ist nicht gestattet.
- Es wird empfohlen, BLUMIL SPORT nur von Personen zu verwenden, die körperlich und geistig in der Lage sind, den Anforderungen des öffentlichen Straßenverkehrs gerecht zu werden.
- Bitte beachten Sie, dass beim Fahren auf öffentlichen Straßen das Handbike allen Straßenverkehrsvorschriften unterliegt.
- Anfänger sollten beim Fahren besonders vorsichtig sein.
- Machen Sie sich mit dem Bremsweg für verschiedene Geschwindigkeiten vertraut.
- Außerdem sollten Sie sich mit den allgemeinen Verkehrsregeln vertraut machen.
- Um sich gleichmäßig auf der Geraden bewegen zu können, vermeiden Sie plötzliche Lenkbewegungen bei hoher Geschwindigkeit oder in Kurven.
- Ein dreirädriges Fahrzeug ist immer weniger stabil als ein vierrädriges Fahrzeug.
- Beim Fahren, Bremsen und Rangieren muss der Lenker mit beiden Händen fest gehalten werden. Andernfalls besteht Unfallgefahr.

- Die Geschwindigkeit sollte an die technischen Fähigkeiten des Handbikes, die Geländebeschaffenheit und die Fähigkeiten des Fahrers angepasst werden.
- Seien Sie vorsichtig, wenn Sie über Bordsteine, Unebenheiten usw. fahren, da das Handbike umkippen kann.
- Der Fahrstil sollte an Ihr Können angepasst werden.
- Seien Sie vorsichtig und fahren Sie langsam, vor allem in Kurven.
- Bevor Sie auf Hügel fahren, machen Sie sich mit dem Produkt auf einer ebenen Fläche vertraut.
- Verlangsamen Sie bis zu einer Kurve und lehnen Sie sich zur Innenseite der Kurve.
- Ein Set mit dem Blumil SPORT hat einen größeren Wenderadius als der Rollstuhl selbst, daher kann es manchmal unmöglich sein, an engen Stellen, wie z. B. Fluren, zu drehen.
- Am Berg ist der Grip des Antriebsrades geringer als auf flachen Straßen, was weniger Bremskraft bedeutet. Der Fahrstil und die Geschwindigkeit müssen immer den Gegebenheiten angepasst werden, damit das Produkt jederzeit angehalten werden kann, ohne dass eine Gefahr entsteht.
- Um ein Umfallen zu vermeiden, müssen Hindernisse wie Bordsteine immer mit geringer Geschwindigkeit nach vorne/quer überquert werden. Die maximale Höhe der Hindernisse beträgt 50 mm, hängt jedoch vom Abstand der Vorderräder zur Oberfläche und damit von den Einstellungen der Befestigung und Verbindung mit dem Blumil SPORT ab.
- Beim Bewegen auf nassem Untergrund ist die Rutschgefahr durch den geringeren Grip der Reifen erhöht. In dieser Situation sollte die Fahrweise entsprechend angepasst werden.
- Wenn Sie mit dem Blumil SPORT im Rollstuhl fahren, riskieren Sie schwere Verletzungen oder den Tod durch Stürze, Traktionsverlust,

Gleichgewichtsverlust, Kollisionen und andere Unfälle.

- Fahren Sie nicht mit BLUMIL SPORT, es sei denn, es wurde richtig an Ihre individuellen Bedürfnisse angepasst.
- Versuchen Sie nicht zu fahren, wenn die Batterieanzeige keine Balken anzeigt (leer ist).
- Halten Sie Hindernisse wie Gurte, Kleidung, Schmuck und Taschen von den Rädern und anderen beweglichen Teilen fern.
- Achten Sie immer auf die Fußstütze, da sie an starken Steigungen oder anderen Hindernissen aufsetzen und bei BLUMIL zu Instabilität führen kann.
- Fahren Sie nicht auf Oberflächen, die steiler als 10 % sind.
- Versuchen Sie nicht, sich über Treppen zwischen verschiedenen Ebenen zu bewegen, da dies zu einem Unfall führen kann.
- Vermeiden Sie Oberflächen, die mit Eis, Öl oder anderen rutschigen Substanzen bedeckt sind.
- Während der Verwendung und Wartung des Blumil können sich einige Körperteile in den Elementen von Blumil verfangen oder eingequetscht werden. Man muss sehr vorsichtig sein. Achten Sie nach dem Einstellen des Blumil immer darauf, dass die Bolzen fest verschraubt sind.
- Bitte von Kindern unter 5 Jahren fernhalten (Erstickungsgefahr).
- Vor Feuer und brennbaren Stoffen schützen.

BEDIENELEMENTE

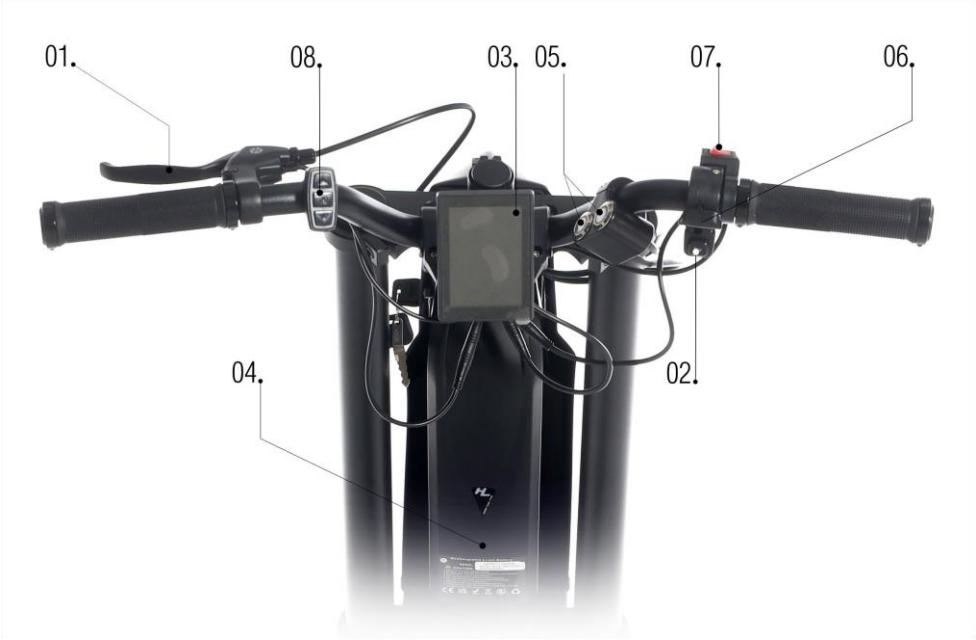

1. Bremshebel
2. Hupe
3. Azeige
4. Batterie
5. An- / Abkopplungstaste
6. Beschleunigungshebel

7. Rückwärtsgang

8. Anzeige

a. Rauf Taste (+)

b. Mittel Taste (SW)

c. Runter Taste (-)



9. Reifen

10. Bremsscheibe

11. Verriegelungshebel

12. Lenkradwinkelverstellung

13. Abdeckung

14. Schloss

15. USB-Buchse

16. Mittlere Halterung



17. Ladebuchse

18. Hauptschalter

Haupt-Ein-/Ausschalter

Um das Gerät einzuschalten, müssen Sie am Hauptschalter die Position ON

wählen. Wenn Sie das Gerät nicht verwenden, stellen Sie sicher, dass Sie den Hauptschalter in die OFF-Position bringen, da sonst die Batterie entladen wird und eine Fehlfunktion auftreten kann!

ANZEIGE UND TASTEN

Funktionen:

◇ Anzeige der Fahrzeit (mit Anzeige der Einzelfahrzeit (TM) und der Gesamtfahrzeit (TTM));

◇ Anzeige der Tagesgeschwindigkeit (mit Anzeige der Echtzeitgeschwindigkeit (KM/H) und der Höchstgeschwindigkeit (MXS) und der Durchschnittsgeschwindigkeit (AVS));

◇ Anzeige der Tagesfahrstrecke (mit Anzeige der Einzelfahrstrecke (DST) und der Gesamtfahrstrecke (ODO));

◇ Anzeige des eingeschalteten Gashebels (**THROTTLE)** ;

◇ Tempomat-Funktion ();

◇ Batteriekapazitätsanzeige ();

◇ Anzeige der Batteriespannung (VOL) in Echtzeit;

◇ Anzeige der Motorleistung (MOTOR W);

◇ Anzeige des Bremsstatus ();

◇ Hintergrundbeleuchtung und Beleuchtung einschalten ();

◇ Anzeige der Umgebungstemperatur (℃);

◇ Anzeige des Fehlercodes;

Ein/Aus

Halten Sie die Taste (SW) lange gedrückt, der Zähler wird in Normalbetrieb eingeschaltet und und der Controller mit Strom versorgt . Im normalen Betriebszustand, halten Sie die Taste (SW) lange gedrückt, der Zähler wird ausgeschaltet, um die Stromversorgung des Controllerr abgeschalte. Wenn das Fahrzeug angehalten wird und fünf Minuten lang keine Tastenbetätigung am Zähler erfolgt, schaltet sich der Zähler automatisch ab und die Stromversorgung des Elektrofahrzeugs wird abgeschaltet.

Display-Schnittstelle

Halten Sie die Taste (SW) lange gedrückt, die Messung wird gestartet, und Anzeige 1 aufgerufen.

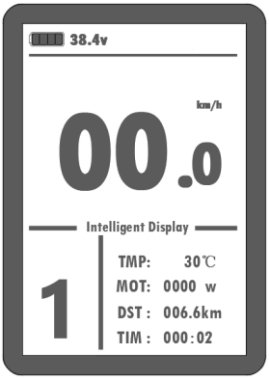

Halten Sie in Anzeige 1 die Taste (SW) kurz gedrückt, um Anzeige 2 aufzurufen.

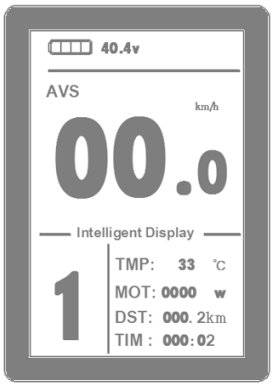

Im Fahrmodus springt Display 2 innerhalb von 5 Sekunden automatisch auf Display 1

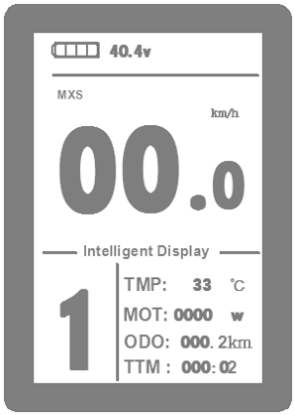

Halten Sie in Anzeige 2 die Taste (SW) erneut kurz gedrückt, um Anzeige 3 aufzurufen, und so weiter.

Wenn Sie die Taste (SW) lange gedrückt halten, wird der Zähler in jeder Anzeige ausgeschaltet und die Stromversorgung des Controllers unterbrochen.

Tempomat-Funktion

Halten Sie die Taste (DOWN) lange gedrückt, um den Tempomat aufzurufen, wenn sich das Fahrzeug mit einer Geschwindigkeit von mehr als 7 km/h bewegt, und das

Tempomat-Logo aufleuchtet ( ). Bremsen Sie oder drücken Sie eine beliebige Taste, um die Tempomat-Funktion zu widerrufen.

Scheinwerfer

Halten Sie die Taste (UP) lange gedrückt. Der Scheinwerfer und die

Hintergrundbeleuchtung der Anzeige werden eingeschaltet und das Logo ( ) erscheint in der Anzeige. Halten Sie die Taste (UP) wieder lang gedrückt, um die Hintergrundbeleuchtung und die Fahrzeugscheinwerfer auszuschalten.

Anzeige der Batteriekapazität

Wenn die Batteriekapazität über 70 % liegt, leuchten die vier Leistungsanzeigen in der Anzeige auf, wenn die Batteriekapazität abnimmt, sind die vier Leistungsanzeigen der Reihe nach ausgeschaltet, wenn die Leistungskapazität weniger als 15 % beträgt, werden die vier Leistungsanzeigen vollständig ausgeschaltet.

Wenn der Controller aufgrund eines Spannungsmangels ausgeschaltet wird, blinkt der Rahmen der Leistungsanzeige und zeigt damit an, dass sich das Fahrzeug in einem Spannungsmangel befindet und derzeit auf die Abschaltung wartet.



EIN-/AUSBAU DER BATTERIE

1. Schalten Sie den Akku aus

2. Entriegeln Sie den Akku mit dem Schlüssel

3. Schieben Sie den Akku nach oben und ziehen Sie ihn in Ihre Richtung.

4. Setzen Sie den Akku während des Einbaus vorsichtig senkrecht ein und verriegeln Sie ihn mit dem Schlüssel



AUFLADUNG

1. Schalten Sie das Gerät aus

2. Öffnen Sie die Ladebuchse aus Kunststoff

3. Schließen Sie das Ladekabel an

4. Wenn Sie fertig sind, schließen Sie die Ladebuchse

BLUMIL SPORT MIT EINEM ROLLSTUHL VERBINDEN

Um BLUMIL SPORT mit dem Rollstuhl zu verbinden, ermitteln Sie die Länge der Mittelhalterung.

Um BLUMIL SPORT anzubauen, ist es notwendig, den Rollstuhl an den Anschlag zu fahren [1]. Der Haken der mittleren Halterung [2] sollte sich über der hinteren Stange des Rollstuhls befinden. (Bei einigen Rollstuhlmodellen wird der Zugang

zu dieser Stange durch eine andere Konstruktionsstange des Rollstuhls blockiert – insbesondere bei Panthera-Modellen. In diesem Fall kann der Haken an dieser Stange befestigt werden.) Wenn die Mittelhalterung beim Annähern verfängt, muss sie mit den **Tasten Trennen** und **Verbinden** [3] angehoben oder abgesenkt werden. Wenn die Vorderseite der Fußstütze den Anschlag berührt, können Sie die Connect-Taste drücken. Die Vorderseite des Rollstuhls beginnt sich zu heben. Halten Sie den Knopf gedrückt, bis die Klemme auf der Fußstütze des Rollstuhls aufliegt. Stellen Sie nach dem Anschließen sicher, dass das System fest verbunden ist, indem Sie den Lenkgriff von einer Seite zur anderen bewegen, ohne dass es zu einer Bewegung kommt.

Wenn die Vorderräder des Rollstuhls nicht auf eine Höhe von mindestens 2 cm ansteigen, sollte eine andere Position der Fußstütze in Bezug auf den Anschlag eingestellt werden. Dazu müssen Sie den Haken der Mittelhalterung um einige Zentimeter verlängern und den Rollstuhl erneut fahren, um ihn mit Blumil GO zu verbinden - diesmal weiter weg vom Anschlag und den Verbindungsvorgang wiederholen.

> **WARNUNG:** *Wenn Sie die Verbindungstaste nach dem Anschließen des Systems zu lange drücken, kann der Rollstuhlrahmen oder der BLUMIL GO beschädigt werden.*

Um das System zu trennen, drücken Sie die Trenntaste und halten Sie sie gedrückt, bis die Vorderräder des Rollstuhls abgesenkt sind und die zentrale Halterung über die hintere Stange des Rollstuhls hinausragt. Anschließend können Sie sich mit dem Rollstuhl frei herausbewegen.

Wenn der Haken beim Drücken der Taste nicht mehr funktioniert, schalten Sie das Gerät bitte aus und wieder ein.

Fußstütze am Anschlag

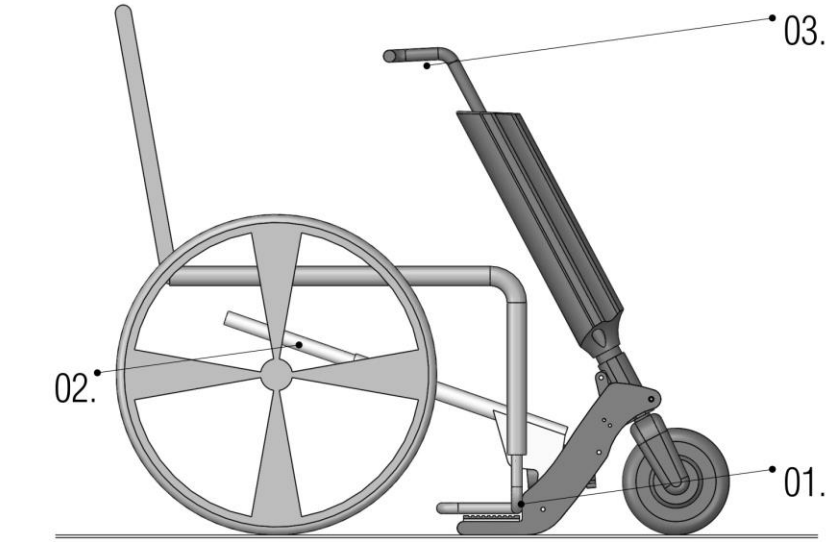

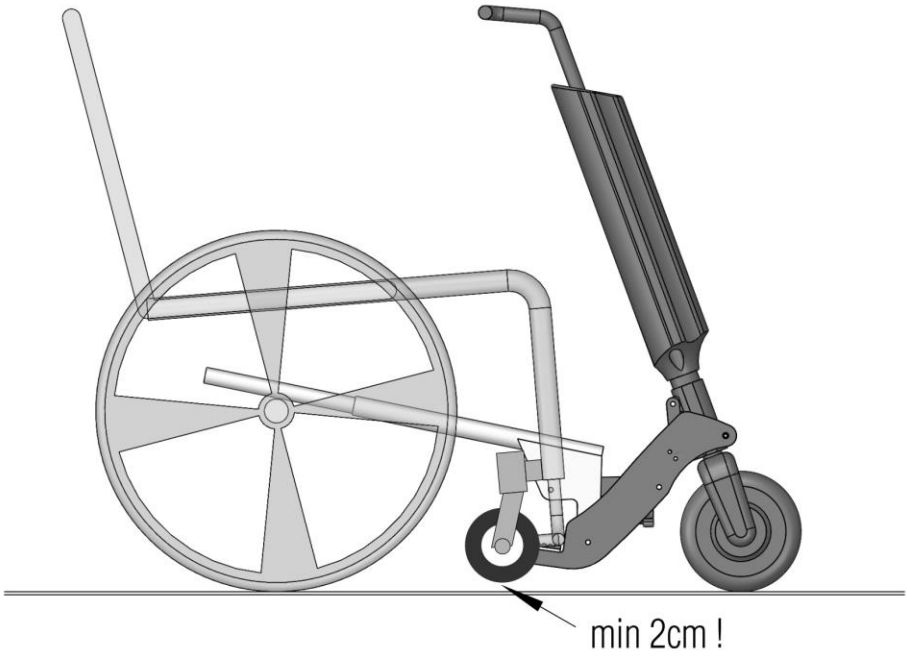

Fußstütze vom Anschlag entfernt

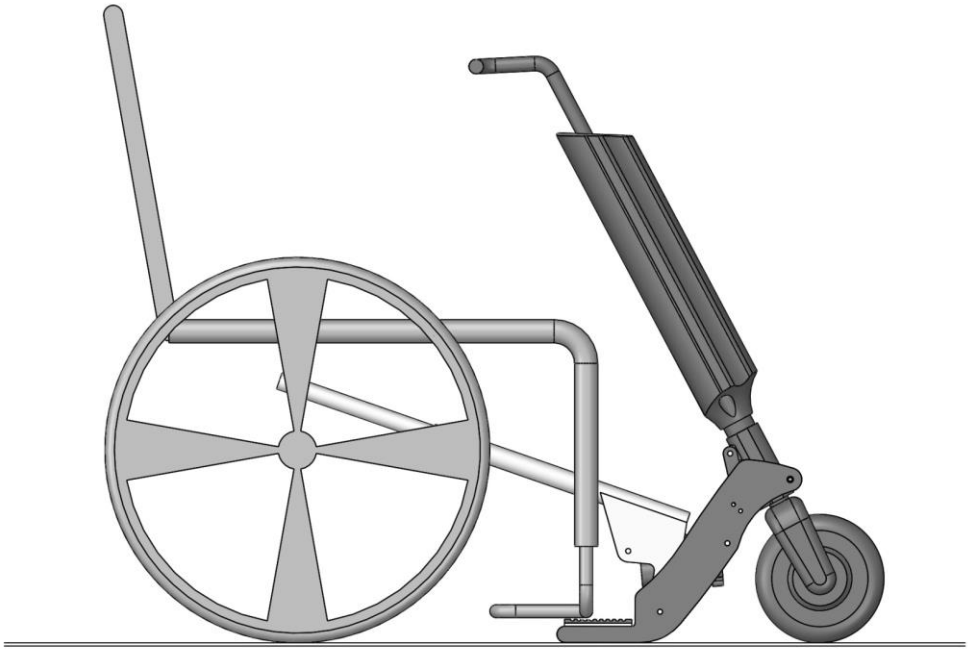

EINSTELLEN DES LENKSÄULENWINKELS

Um die Fahrt so angenehm wie möglich zu gestalten, sollte der Abstand zwischen Lenkrad und Nutzer entsprechend eingestellt werden. Dies kann durch Einstellen des Winkels des Lenkrads erfolgen. Um die Lenksäule näher oder weiter zu bewegen, gehen Sie folgendermaßen vor:

1. Lösen Sie die Lenkneigungsschraube

2. Bestimmen Sie den richtigen Winkel, indem Sie das Lenkrad nach vorne oder hinten bewegen

3. Ziehen Sie die Lenkradneigungsschraube sehr fest

HINWEIS: *Durch das Einstellen des Winkels wird beeinflusst, wie hoch die Vorderräder des Rollstuhls vom Boden abgehoben werden.*



WHEELCHAIRS WITH HIGH FOOTPLATES

As every wheelchair is a bit different and set up to the specific needs of the user, some additional adjustments might be necessary. If you are unable to approach with your wheelchair to the bumper, because of the clamp blocking the footplate it might be necessary to use the provided longer screws (M6x70). This can be done in a couple of steps:

1. Remove the rubber stands, by unscrewing the 4 M6x70 screws.

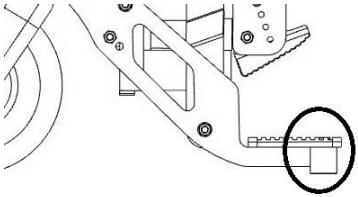

2. Please insert through the holes longer screws that are provided.

3. Screw in the additional nuts (1 on each side) firmly, so that the screws aren't moving.
4. Screw in the remaining 4 nuts (1 on each side) about half way – they will be needed for the next step.
5. Screw in the 4 rubbers stands as firmly as possible and block them with the nuts that you installed in the previous step.

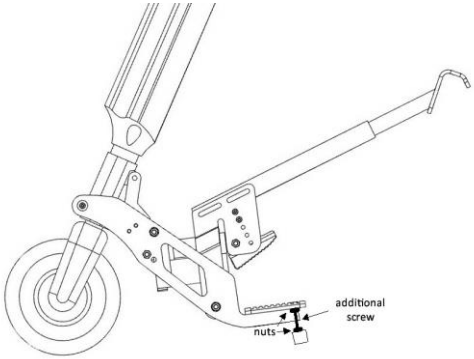

FAHREN

Hier sind einige Grundregeln, die Sie lesen sollten, bevor Sie die BLUMIL GO verwenden. Sie sollte mit Vorsicht verwendet werden. Achten Sie besonders auf die Warnhinweise und Anweisungen in diesem Handbuch.

Beginnen Sie bei der ersten Fahrt mit BLUMIL GO auf einer ebenen Fläche mit gutem Grip, die frei von Hindernissen ist.

ACHTUNG: *Vergewissern Sie sich vor der Fahrt, dass die Einstellungen gemäß den Anweisungen vorgenommen wurden.*

ACHTUNG: *Fahren Sie nicht in schwierigem Gelände, bis Sie Erfahrung im Fahren haben.*

Um zu beschleunigen, drücken Sie den Gashebel.

Um langsamer zu werden oder anzuhalten, betätigen Sie eine der Bremsen. Um vollständig anzuhalten, muss die Hebelbremse gedrückt werden.

Bei zu steilen Hügeln kann es vorkommen, dass sich der Blumil GO selbst abschaltet, um eine Überhitzung und Beschädigung des Motors zu vermeiden.

WARTUNG DES AKKUPACKS

Die Batterie ist der wichtigste Teil des Antriebs. Um die Akkulaufzeit zu maximieren, führen Sie die folgenden Schritte aus:

1. Lesen Sie die Vorsichtsmaßnahmen auf dem Batterieetikett sorgfältig durch und befolgen Sie die Anweisungen

2. Bitte versuchen Sie, die Batterie bei 0 ℃ - ~ 40 ℃ bei Raumtemperatur zu lagern, um die Batterieleistung zu verbessern. Vermeiden Sie Temperaturen unter -20 Grad oder über 50 Grad.

3. Bitte bewahren Sie den Akku in einer kühlen, trockenen Umgebung auf. In einer geschlossenen, nassen Umgebung kann der Akkupack kondensieren und Wasser kann den Akku beschädigen.

4. Versuchen Sie im Alltag zu vermeiden, dass sich der Akku vollständig entlädt. Bitte laden Sie so schnell wie möglich auf, wenn das LCD nur 10% ~ 20% anzeigt. Wenn der Akku entladen bleibt, kann der Akku dauerhaft beschädigt werden.

REINIGUNG

Der Antriebsrahmen sollte mit einem Tuch gereinigt werden, das leicht mit einer Lösung aus Wasser und einem milden Reinigungsmittel angefeuchtet ist. Desinfizieren Sie mit flüssigen oder aerosolartigen Desinfektionsmitteln, die vom Nationalen Institut für Hygiene zertifiziert sind.

Konservieren Sie lackierte Oberflächen mit Autolackprodukten.

Konservieren Sie Gummielemente mit Mitteln, die zum Schutz und zur Pflege von Produkten aus Gummimaterialien bestimmt sind.

WARTUNGSWERKZEUG

Der Antrieb wird mit einem Schlüssel geliefert, der für die Einstellung erforderlich ist.

DESINFEKTION

Alle Teile des Zuggeräts können mit einem handelsüblichen Desinfektionsmittel abgewischt werden. Bitte beachten Sie folgendes: Befolgen Sie die Hinweise auf dem Desinfektionsmittel sorgfältig.

- Testen Sie das Desinfektionsmittel an einer unauffälligen Stelle des Geräts, um sicherzustellen, dass es keine Verfärbungen oder Beschädigungen verursacht.
- Lassen Sie das Desinfektionsmittel vollständig an der Luft trocknen, bevor Sie das Gerät wieder verwenden.

WIEDERVERWENDBARKEIT DES GERÄTS

Das Zuggerät ist für die Wiederverwendung geeignet.

Bitte beachten Sie jedoch folgende Punkte, bevor Sie das Zuggerät wieder verwenden:

•Desinfektion: Desinfizieren Sie das Zuggerät vor jeder Wiederverwendung gemäß den Anweisungen.

•Inspektion: Überprüfen Sie Zuggerät sorgfältig auf Beschädigungen oder Verschleiß. Verwenden Sie Zuggerät nicht, wenn es beschädigt ist.

•Wartung: Lassen Sie Zuggerät gemäß den Anweisungen warten.

.

BLUMIL GARANTIE

BLUMIL Eingeschränkte Garantie

BLUMIL übernimmt eine 1-jährige Herstellergarantie, die Material- und Verarbeitungsfehler abdeckt, beginnend mit dem Kaufdatum und nur für den Erstkäufer bei nicht-kommerzieller Nutzung. Für jedes Ersatzteil oder Produkt, das gemäß den Anweisungen des Verkäufers installiert wurde, gilt die verbleibende Originalgarantie oder maximal 90 Tage ab dem Datum der Reparatur oder des Austauschs, je nachdem, welcher Zeitraum länger ist.

Garantieabwicklung

Bevor Sie ein Teil oder Produkt im Rahmen des Garantieservices zurücksenden, müssen Sie sich zunächst an den zertifizierten Händler wenden, bei dem Sie Ihr BLUMIL-Produkt gekauft haben. Wenn es keinen solchen Händler gibt, müssen Sie BLUMIL per E-Mail unter info@blumil.com kontaktieren. Wenn sich herausstellt, dass das betreffende Teil oder Produkt defekt und garantiefähig ist, sind Sie dafür verantwortlich, das Teil oder Produkt an BLUMIL oder den zertifizierten Händler zurückzusenden, bei dem Sie Ihr BLUMIL-Produkt gekauft haben. BLUMIL oder der zertifizierte Wiederverkäufer ist für den Rückversand an Sie verantwortlich. Wenn keine Garantie auf das Produkt gewährt werden kann, können Sie ein Ersatzteil kaufen und müssen für den Versand bezahlen.

Gewährleistungsausschlüsse

Die BLUMIL-Garantie erstreckt sich nicht auf Mängel oder Schäden, die durch Unfall, Kollision, schlechtes Wetter, Wasserschäden, unsachgemäßen Gebrauch oder Missbrauch, Vernachlässigung, Veränderungen, unsachgemäße Installation, Betrieb oder Wartung entstehen.



BLUMIL